IF7007

Czujnik indukcyjny

IFC-04-ARKG/US-L-S für Ventile

Artykuł niedostępny w sprzedaży – wpis archiwalny

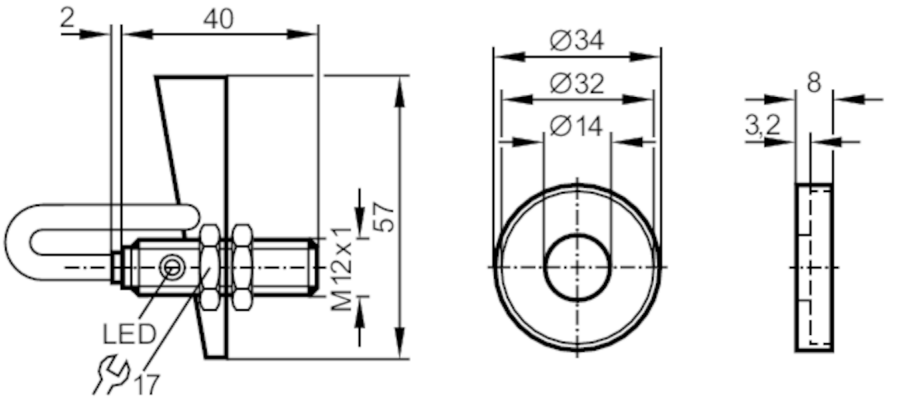

Aplikacja		
Montaż		do zaworów; (38...63,5 (NW 40...65))
Dane elektryczne		
Napięcie zasilania	[V]	10...36 DC
Klasa ochrony		II
Zabezpieczenie przed odwrotną polaryzacją		tak
Wyjścia		
Wykonanie elektryczne		PNP/NPN
Funkcja wyjścia		normalnie otwarty
Maks. spadek napięcia wyjścia przełączającego DC	[V]	4,6
Minimalny prąd obciążenia	[mA]	4
Maks. prąd upływu	[mA]	0,6
Prąd obciążenia wyjścia przełączającego DC	[mA]	150
Częstotliwość przełączania DC	[Hz]	1500
Zabezpieczenie przed zwarciem		tak
Typ zabezpieczenia przed zwarciem		impulsowe
Zabezpieczenie przed przeciążeniem		tak
Strefa działania		
Strefa działania	[mm]	4
Realny zasięg działania Sr	[mm]	4 ± 10 %
Gwarantowany zasięg działania	[mm]	0...3,25

IF7007

Czujnik indukcyjny

IFC-04-ARKG/US-L-S für Ventile

Dokładność / odchylenie			
Współczynnik korekcji		stal: 1 / stal kwasoodporna: 0,7 / mosiądz: 0,4 / aluminium: 0,3 / miedź: 0,2	
Histereza	[% z Sr]	1...15	
Dryft punktu przełączania	[% z Sr]	-10...10	
Warunki pracy			
Temperatura otoczenia	[°C]	-25...80	
Ochrona		IP 67	
Testy / dopuszczenia			
EMC		EN 60947-5-2	
Dane mechaniczne			
Waga	[g]	130	
Obudowa		Obudowa gwintowana	
Montaż		montaż niezabudowany	
Wymiary	[mm]	M12 x 1 / L = 42	
Opis gwintu		M12 x 1	
Materiał		PBT; Obiekt: stal nierdzewna (1.4301 / 304)	
Wyświetlacze / elementy robocze			
Wyświetlacz		Stan wyjścia	1 x LED, kolor żółty
Akcesoria			
Akcesoria (w komplecie)		nakrętki zabezpieczające: 2	
		Obiekt	
Uwagi			
Uwagi		Uwaga:	
		Czujniki są regulowane za pomocą dołączonego znacznika celu.	
		Jeśli używany jest starszy typ znacznika celu, istnieje ryzyko mechanicznego uszkodzenia czujnika, jeśli nie są one odpowiednio ustawione.	
Sztuk w opakowaniu		1 szt.	

Połączenie elektryczne - wtyk

Konektor: 1 x M12; Styki: pozłacane

IF7007

Czujnik indukcyjny

IFC-04-ARKG/US-L-S für Ventile

Podłączenie

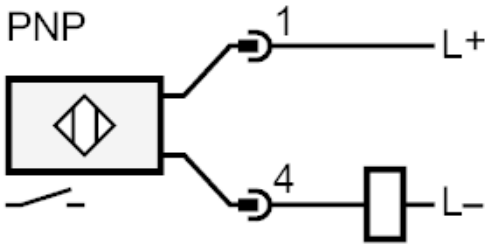

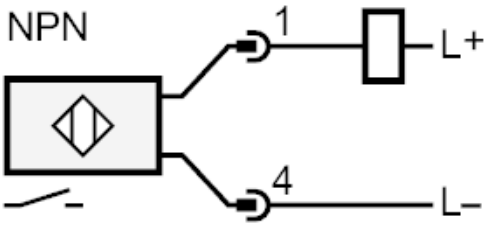

Artykuł niedostępny w sprzedaży – wpis archiwalny