NF500A

Czujnik indukcyjny NAMUR

IFB2007-N/US/1G/1D

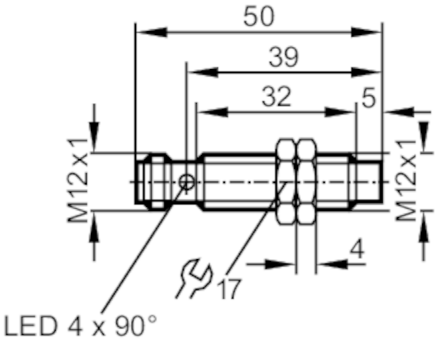

Dane elektryczne		
podłączenie do wzmacniacza		tak
Wzmacniacz przełączający		podłączenie do certyfikowanych obwodów iskrobezpiecznych o wartościach maksymalnych: U = 15 V / I = 50 mA / P = 120 mW
Napięcie znamionowe DC	[V]	8,2; (1kΩ)
Napięcie zasilania DC	[V]	7,5...30; (przy użytkowaniu poza strefą EX)
Pobór prądu	[mA]	< 1; (tłumiony; przewodzący: > 2,1)
Klasa ochrony		III
Wyjścia		
Wykonanie elektryczne		NAMUR
Funkcja wyjścia		normalnie zamknięty
Prąd obciążenia wyjścia przełączającego DC	[mA]	30; (przy użytkowaniu poza strefą EX)
Częstotliwość przełączania DC	[Hz]	700
Strefa działania		
Strefa działania	[mm]	7
Realny zasięg działania Sr	[mm]	7 ± 10 %
Dokładność / odchylenie		
Współczynnik korekcji		stal: 1 / stal kwasoodporna: 0,7 / mosiądz: 0,5 / aluminium: 0,4 / miedź: 0,3
Histereza	[% z Sr]	1...15
Dryft punktu przełączania	[% z Sr]	-10...10
Warunki pracy		
Temperatura otoczenia	[°C]	-20...70
Ochrona		IP 67

NF500A

Czujnik indukcyjny NAMUR

IFB2007-N/US/1G/1D

Testy / dopuszczenia			
Dopuszczenie		BVS 04 ATEX E 091 X; IECEx BVS 06.0003	
Oznaczenie ATEX		II 1G Ex ia IIC T6 Ga	
		II 1D Ex ia IIIC T 90°C Da	
EMC		EN 60947-5-6	
Odporność na wstrząsy		30 g (11 ms) / 10-55 Hz (1 mm)	
MTTF	[lata]	3119	
Klasyfikacja bezpieczeństwa			
Maks. pojemność wewnętrzna	[nF]	210	
Maks. induktancja wewnętrzna	[µH]	145	
Dane mechaniczne			
Waga	[g]	71,5	
Obudowa		Obudowa gwintowana	
Montaż		montaż niezabudowany	
Wymiary	[mm]	M12 x 1 / L = 50	
Opis gwintu		M12 x 1	
Materiał		mosiądz powłoka specjalna; powierzchnia aktywna: PBT; wtyk: PA	
Wyświetlacze / elementy robocze			
Wyświetlacz		Stan wyjścia	4 x 90° LED, kolor żółty
Akcesoria			
Akcesoria (w komplecie)		nakrętki zabezpieczające: 2	
Uwagi			
Sztuk w opakowaniu		1 szt.	

Połączenie elektryczne - wtyk

Konektor: 1 x M12

NF500A

Czujnik indukcyjny NAMUR

IFB2007-N/US/1G/1D

Podłączenie

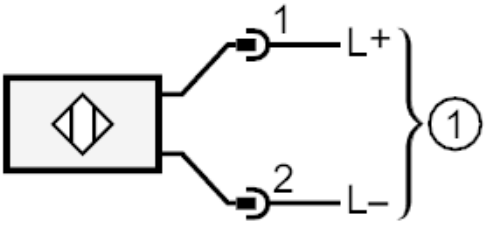

1 = podłączenie do wzmacniacza NAMUR