PTPOWER 35-FE - Złącze wysokoprądowe

3212081

https://www.phoenixcontact.com/pl/produkty/3212081

Dane zawarte w tym dokumencie PDF zostały wygenerowane z naszego katalogu online. Kompletne dane znajdują się w dokumentacji użytkownika. Obowiązują ogólne warunki użytkowania dla materiałów pobieranych.

Złącze wysokoprądowe, napięcie znamionowe: 1000 V, prąd znamionowy: 125 A, ilość przyłączy: 2, liczba biegunów: 1, rodzaj przyłącza: Przyłącze PowerTurn, Przekrój znamionowy: 35 mm^2, przekrój: 2,5 mm^2 - 35 mm^2, rodzaj montażu: NS 35/15, kolor: czarny/żółty

Korzyści

- Złącze o dużej obciążalności prądowej umożliwia teraz łatwe i lekkie wtykanie również dużych przewodów
- Złącza typu push in oprócz cech systemowych systemu CLIPLINE complete charakteryzują się łatwym okablowaniem przewodów z końcówką rurkową lub przewodów sztywnych bez użycia narzędzi
- Kompaktowa budowa i połączenie czołowe umożliwiają okablowanie na minimalnej przestrzeni
- Oprócz możliwości kontroli w podwójnym szybie funkcyjnym na wszystkich złączach dostępny jest dodatkowy odczep kontrolny

Dane handlowe

Numer artykułu	3212081
Jednostka opakowania	10 Szt.
Minimalne zamówienie	10 Szt.
Klucz sprzedaży	BE2211
Klucz produktu	BE2211
Strona katalogu	Strona 135 (C-1-2019)
GTIN	4046356869843
Waga jednej sztuki (z opakowaniem)	91 g
Waga jednej sztuki (bez opakowania)	83,54 g
Numer taryfy celnej	85369010
Kraj pochodzenia	PL

Dane techniczne

Właściwości produktu

Typ produktu	Złączka wysokoprądowa
Liczba biegunów	1
Ilość przyłączy	2
Liczba rzędów	1
Potencjały	1

Właściwości izolacji

Kategoria przepięciowa	III
Stopień zabrudzenia	3

Parametry elektryczne

Znamionowe napięcie udarowe	8 kV
Maksymalna utrata mocy w warunkach znamionowych	4,06 W

Dane przyłączeniowe

Liczba przyłączy na poziom	2
Przekrój znamionowy	35 mm²
Przekrój znamionowy AWG	2
Długość usuwanej izolacji	25 mm
Przekrój przewodu sztywnego	2,5 mm² ... 35 mm²
przekrój przewodu AWG	12 ... 2 (przeliczone według IEC)
Przekrój przewodu, linka	2,5 mm² ... 35 mm²
Przekrój przewodu linki [AWG]	12 ... 2 (przeliczone według IEC)
Przekrój przewodu linki (tulejka bez izolacji z tworzywa sztucznego)	2,5 mm² ... 35 mm²
Przekrój przewodu linki (tulejka z izolacją z tworzywa sztucznego)	2,5 mm² ... 35 mm²
Prąd znamionowy	125 A
Maksymalny prąd obciążenia	125 A (przy przekroju poprzecznym przewodu 35 mm²)
Napięcie znamionowe	1000 V
Przekrój znamionowy	35 mm²

Przekroje przewodów bezpośrednio wtykanych

Przekrój przewodu sztywnego	2,5 mm² ... 35 mm²
Przekrój przewodu, drut [AWG]	12 ... 2 (przeliczone według IEC)
Przekrój przewodu linki (tulejka bez izolacji z tworzywa sztucznego)	2,5 mm² ... 35 mm²
Przekrój przewodu linki (tulejka z izolacją z tworzywa sztucznego)	2,5 mm² ... 35 mm²

Dane Ex

Dane znamionowe (ATEX/IECEx)

Oznaczanie	Ⓔx II 2 GD Ex eb IIC Gb
Zakres temperatur roboczych	-60 °C ... 110 °C
Akcesoria ze świadectwem Ex	1206612 SZF 3-1,0X5,5
	1201662 E/AL-NS 35
Zestawienie mostków	Mostek wtykowy / FBS 2-16 / 3005963
Dane mostków	89 A / 25 mm²
Wzrost temperatury Ex	40 K (120 A/35 mm²)
Napięcie znamionowe	690 V
dla mostkowania mostkiem	690 V
Znamionowe napięcie izolacji	660 V
Wyjście	(trwale)

Poziom Ex Informacje ogólne

Prąd znamionowy	109 A
Maksymalny prąd obciążenia	109 A
Opór przejścia	0,16 mΩ

Dane przyłącza Ex Informacje ogólne

Długość końcówek tulejkowych	25 mm
Długość usuwanej izolacji	25 mm
Przekrój znamionowy	35 mm²
Przekrój znamionowy AWG	2
Zdolność przyłączeniowa sztywne	2,5 mm² ... 35 mm²
przyłączane przewody AWG	12 ... 2
Przekrój przewodu giętkiego z końcówką rurkową bez płaszcza, min.	6 mm²
Przekrój przewodu giętkiego z końcówką rurkową bez płaszcza, maks.	35 mm²

Wymiary

Szerokość	16 mm
Wysokość	91,6 mm
wysokość NS 35/15	77,3 mm
wysokość NS 35/7,5	69,8 mm
Długość	91,6 mm

Dane materiału

Kolor	czarny/żółty
Klasa palności wg UL 94	V0
Grupa materiału izolacyjnego	I
Materiał izolacyjny	PA
Statyczne zastosowanie materiału izolacyjnego w zimnie	-60 °C
Wskaźnik temperatury izolacji (DIN EN 60216-1 (VDE 0304-21))	130 °C
Względny wskaźnik temperatury izolacji (Elec., UL 746 B)	130 °C
Ochrona przeciwpożarowa pojazdów szynowych (DIN EN 45545-2) R22	HL 1 - HL 3

Ochrona przeciwpożarowa pojazdów szynowych (DIN EN 45545-2) R23	HL 1 - HL 3
Ochrona przeciwpożarowa pojazdów szynowych (DIN EN 45545-2) R24	HL 1 - HL 3
Ochrona przeciwpożarowa pojazdów szynowych (DIN EN 45545-2) R26	HL 1 - HL 3
Pomiar oddawania ciepła metodą kalorymetryczną NFPA 130 (ASTM E 1354)	28 MJ/kg
Palność powierzchni NFPA 130 (ASTM E 162)	wynik pozytywny
Gęstość optyczna gazów spalinowych NFPA 130 (ASTM E 662)	wynik pozytywny
Toksyczność gazów spalinowych NFPA 130 (SMP 800C)	wynik pozytywny

Parametry mechaniczne

Dane mechaniczne

Otw. ściana bocz.	nie

Warunki środowiskowe i żywotność

Warunki otoczenia

Temperatura otoczenia (praca)	-60 °C ... 105 °C (maks. krótkotrwała temperatura robocza patrz RTI Elec.)
Temperatura otoczenia (składowanie/transport)	-25 °C ... 60 °C (krótkotrwale, nie powyżej 24 h, -60 °C do +70°C)
Temperatura otoczenia (montaż)	-5 °C ... 70 °C
Temperatura otoczenia (aktywacja)	-5 °C ... 70 °C
Dopuszczalna wilgotność powietrza (składowanie/transport)	30 % ... 70 %

Montaż

Sposób montażu	NS 35/15

Rysunki

Rysunek schematyczny

PTPOWER

AGK 10-PTPOWER	**0,5 mm² ... 16 mm²**	**18 mm**
PTPOWER 35	**2,5 mm² ... 35 mm²**	**25 mm**
PTPOWER 50	**10 mm² ... 50 mm²**	**32 mm**
PTPOWER 95	**25 mm² ... 95 mm²**	**40 mm**
PTPOWER 185	**95 mm² ... 185 mm²**	**40 mm**

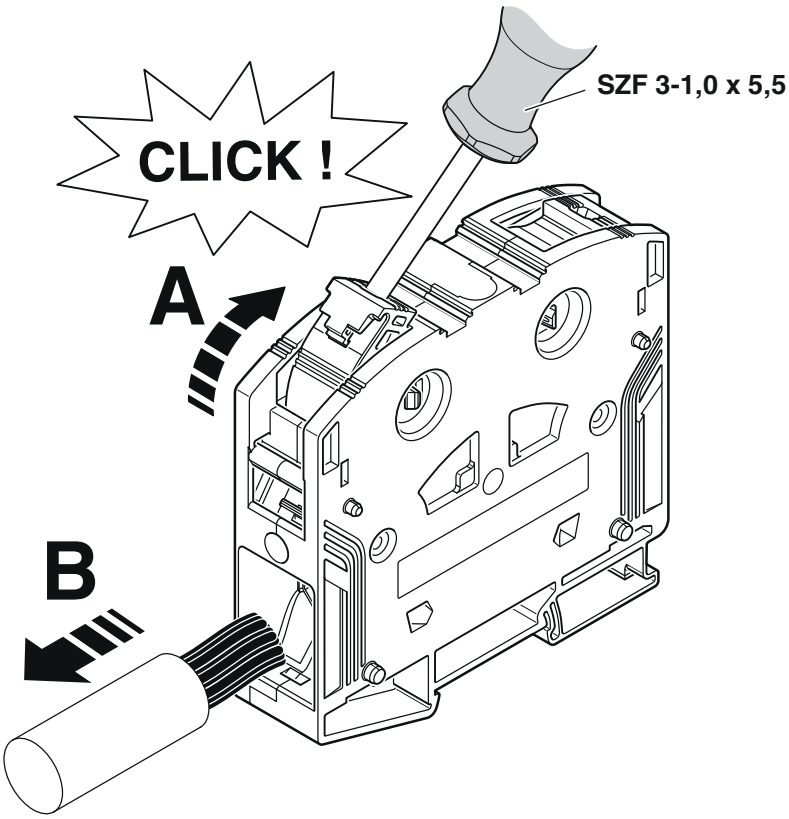

Schemat

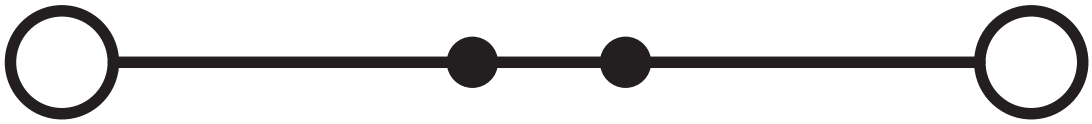

Dopuszczenia

To download certificates, visit the product detail page: https://www.phoenixcontact.com/pl/produkty/3212081

CSA
ID dopuszczenia: 13631

EAC
ID dopuszczenia: RU C-DE.AI30.B.01102

EAC
ID dopuszczenia: RU C-DE.BL08.B.00644

cULus Recognized
ID dopuszczenia: E60425

	Napięcie znamionowe U_N	Prąd znamionowy I_N	Przekrój AWG	Przekrój mm^2
Usegroup C				
	1000 V	115 A	14 - 2	-
Usegroup E				
	1000 V	115 A	14 - 2	-

CSA
ID dopuszczenia: 13631

Klasyfikacje

ECLASS

ECLASS-11.0	27141120
ECLASS-13.0	27250101

ETIM

ETIM 8.0	EC000897

UNSPSC

UNSPSC 21.0	39121400

Environmental Product Compliance

China RoHS	Okres użytkowania zgodnie z przeznaczeniem: nieograniczony = EFUP-e
	Brak substancji niebezpiecznych powyżej wartości progowych

Akcesoria

Uwaga: Użycie niektórych z poniższych akcesoriów może ograniczyć ten produkt.

FBS 2-16 - Mostek wtykany

3005963

https://www.phoenixcontact.com/pl/produkty/3005963

Mostek wtykany, raster: 16 mm, liczba biegunów: 2, długość: 44 mm, kolor: czerwone

Obciążalność prądowa, maks.: 101 A

RB PTPOWER 35-ST 16 - Mostek redukcyjny

3032170

https://www.phoenixcontact.com/pl/produkty/3032170

Mostek redukcyjny, do mostkowania PTPOWER 35 na złączki szynowe ST 16... lub PT 16 N, raster: 14,5 mm, liczba biegunów: 2, długość: 5 mm, kolor: czerwone

Obciążalność prądowa, maks.: 90 A

RB PTPOWER 35-ST(2,5/4) - Mostek redukcyjny

3030900

https://www.phoenixcontact.com/pl/produkty/3030900

Mostek redukcyjny, do mostkowania PTPOWER 35 w złączkach szynowych ST lub PT o przekrojach znamionowych 2,5 mm^2 i 4 mm^2, raster: 10,8 mm, liczba biegunów: 2, długość: 5 mm, kolor: czerwone

Obciążalność prądowa, maks.: 35 A

SZF 3-1,0X5,5 - Wkrętak

1206612

https://www.phoenixcontact.com/pl/produkty/1206612

Urządzenie do wyzwalania, do zacisków ST, zdatne do użycia również jako wkrętak płaski, rozmiar: 1,0×5,5×150 mm, rękojeść 2-komp. z zabezp. przed zsuwaniem się

SZS 0,8X4,0 VDE - Wkrętak

1212508

https://www.phoenixcontact.com/pl/produkty/1212508

Wkrętak, izolowany, izolacja VDE, wielkość: 0,8x4,0x100 mm, uchwyt dwumateriałowy, z zabezpieczeniem przed poślizgiem

CRIMPFOX CENTRUS 6S - Praska zaciskowa

1213144

https://www.phoenixcontact.com/pl/produkty/1213144

Praska zaciskowa, do nieizolowanych i izolowanych tulejek DIN 46228, część 1 i 4, wielkość 0,14 mm^2 ... 6 mm^2, również do tulejek TWIN do 2 x 4 mm^2, automatyczne dopasowanie przekroju, wsuwanie z boku, zabezpieczenie przed upadkiem

CRIMPFOX CENTRUS 10S - Praska zaciskowa

1213154

https://www.phoenixcontact.com/pl/produkty/1213154

Praska zaciskowa, do tulejek izolowanych i nieizolowanych DIN 46228 cz. 1 i 4 o przekroju 0,14 mm^2 ... 10 mm^2, również do tulejek TWIN do 2 x 4 mm^2, automatyczne dopasowanie przekroju, wsuwanie z boku, wyposażone w zabezpieczenie na wypadek upadku

CRIMPFOX CENTRUS 6H - Praska zaciskowa

1213146

https://www.phoenixcontact.com/pl/produkty/1213146

Praska zaciskowa, do nieizolowanych i izolowanych tulejek DIN 46228, część 1 i 4, wielkość 0,14 mm^2 ... 6 mm^2, również do tulejek TWIN do 2 x 4 mm^2, automatyczne dopasowanie przekroju, wsuwanie z boku, zabezpieczenie przed upadkiem

CRIMPFOX CENTRUS 10H - Praska zaciskowa

1213156

https://www.phoenixcontact.com/pl/produkty/1213156

Praska zaciskowa, do tulejek izolowanych i nieizolowanych DIN 46228 cz. 1 i 4 o przekroju 0,14 mm^2 ... 10 mm^2, również do tulejek TWIN do 2 x 4 mm^2, automatyczne dopasowanie przekroju, wsuwanie z boku, wyposażone w zabezpieczenie na wypadek upadku

CRIMPFOX 10S - Praska zaciskowa

1212045

https://www.phoenixcontact.com/pl/produkty/1212045

Praska zaciskowa, do końcówek bez kołnierza izolującego wg DIN 46228 część 1 i końcówek z kołnierzem izolującym wg DIN 46228 część 4, 0,14 mm^2 ... 10 mm^2, zwalniana blokada wymuszenia, wpust z boku

CRIMPFOX 6H - Praska zaciskowa

1212046

https://www.phoenixcontact.com/pl/produkty/1212046

Praska zaciskowa, do końcówek bez kołnierza izolującego wg DIN 46228 część 1 i końcówek z kołnierzem izolującym wg DIN 46228 część 4, 0,14 mm^2 ... 6 mm^2, zwalniana blokada wymuszenia, wpust z boku

CRIMPFOX 2,5-M - Praska zaciskowa

1212719

https://www.phoenixcontact.com/pl/produkty/1212719

Praska zaciskowa, do końcówek bez kołnierza izolującego wg DIN 46228 część 1 i końcówek z kołnierzem izolującym wg DIN 46228 część 4, 0,25 mm^2 ... 2,5 mm^2, wpust z boku, zacisk trapezowy

CRIMPFOX 6-M - Praska zaciskowa

1212720

https://www.phoenixcontact.com/pl/produkty/1212720

Praska zaciskowa, do końcówek bez kołnierza izolującego wg DIN 46228 część 1 i końcówek z kołnierzem izolującym wg DIN 46228 część 4, 0,25 mm^2 ... 6,0 mm^2, wpust z boku, zacisk trapezowy

CRIMPFOX 6 - Praska zaciskowa

1212034

https://www.phoenixcontact.com/pl/produkty/1212034

Praska zaciskowa, do końcówek bez kołnierza izolującego wg DIN 46228 część 1 i końcówek z kołnierzem izolującym wg DIN 46228 część 4, 0,25 mm^2 ... 6,0 mm^2, wpust z boku, zacisk trapezowy

CRIMPFOX 6T - Praska zaciskowa

1212037

https://www.phoenixcontact.com/pl/produkty/1212037

Praska zaciskowa, do końcówek bez kołnierza izolującego wg DIN 46228 część 1 i końcówek z kołnierzem izolującym wg DIN 46228 część 4, 0,25 mm^2 ... 6 mm^2, wpust z boku, zacisk trapezowy

CRIMPFOX 6T-F - Praska zaciskowa

1212038

https://www.phoenixcontact.com/pl/produkty/1212038

Praska zaciskowa, do końcówek bez kołnierza izolującego wg DIN 46228 część 1 i końcówek z kołnierzem izolującym wg DIN 46228 część 4, 0,25 mm^2 ... 6 mm^2, wpust czołowy, zacisk trapezowy

CRIMPFOX 6S-F - Praska zaciskowa

1212043

https://www.phoenixcontact.com/pl/produkty/1212043

Praska zaciskowa, do końcówek bez kołnierza izolującego wg DIN 46228 część 1 i końcówek z kołnierzem izolującym wg DIN 46228 część 4, 0,5 mm^2 ... 6 mm^2, wpust czołowy, zacisk czworokątny

CRIMPFOX 10 - Praska zaciskowa

1212721

https://www.phoenixcontact.com/pl/produkty/1212721

Praska zaciskowa, do końcówek bez kołnierza izolującego wg DIN 46228 część 1 i końcówek z kołnierzem izolującym wg DIN 46228 część 4, 4 mm^2 ... 10 mm^2, wpust z boku, zacisk trapezowy

CRIMPFOX 25R - Praska zaciskowa

1212039

https://www.phoenixcontact.com/pl/produkty/1212039

Praska zaciskowa, do końcówek bez kołnierza izolującego wg DIN 46228 część 1 i końcówek z kołnierzem izolującym wg DIN 46228 część 4, 10 mm^2 … 25 mm^2, wpust z boku, zacisk WM

CRIMPFOX 50R - Praska zaciskowa

1212041

https://www.phoenixcontact.com/pl/produkty/1212041

Praska zaciskowa, do końcówek bez kołnierza izolującego wg DIN 46228 część 1 i końcówek z kołnierzem izolującym wg DIN 46228 część 4, 35 mm^2 … 50 mm^2, wpust z boku, zacisk WM

CRIMPFOX-M - Praska zaciskowa

1212072

https://www.phoenixcontact.com/pl/produkty/1212072

Szczypce podstawowe, do montowania matryc do różnych rodzajów styków

CEC PTPOWER 35/50 - Osłona

1056086

https://www.phoenixcontact.com/pl/produkty/1056086

Osłona, żółty, opisany: Błyskawica, rodzaj montażu: wtykanie

PAI-ST 35/1000MM - Adapter do testów

3029994

https://www.phoenixcontact.com/pl/produkty/3029994

Adapter do testów, liczba biegunów: 1, kolor: czerwone

PTPOWER-IL - Materiały montażowe

1180891

https://www.phoenixcontact.com/pl/produkty/1180891

Naklejka informacyjna do PTPOWER

NS 35/15 PERF 2000MM - Szyna DIN z otworami

1201730

https://www.phoenixcontact.com/pl/produkty/1201730

Szyna DIN z otworami, analogiczna jak wg EN 60715, materiał: Stal, cynkowana, pasywowana grubowarstwowo, Profil standardowy, kolor: srebrny, Wariant opakowania po 25 sztuk (50 m)

NS 35/15 UNPERF 2000MM - Szyna nośna, bez otworów

1201714

https://www.phoenixcontact.com/pl/produkty/1201714

Szyna nośna, bez otworów, analogiczna jak wg EN 60715, materiał: Stal, cynkowana, pasywowana grubowarstwowo, Profil standardowy, kolor: srebrny, Wariant opakowania po 25 sztuk (50 m)

NS 35/15 WH PERF 2000MM - Szyna DIN z otworami

0806602

https://www.phoenixcontact.com/pl/produkty/0806602

Szyna DIN z otworami, analogiczna jak wg EN 60715, materiał: Stal, Ocynkowane, pasywowane na biało, Profil standardowy, kolor: biały, Wariant opakowania po 25 sztuk (50 m)

NS 35/15 WH UNPERF 2000MM-VPE 10 - Szyna nośna, bez otworów

1204135

https://www.phoenixcontact.com/pl/produkty/1204135

Szyna nośna, bez otworów, analogiczna jak wg EN 60715, materiał: Stal, Ocynkowane, pasywowane na biało, Profil standardowy, kolor: srebrny, Wariant opakowania po 10 sztuk (20 m)

NS 35/15 AL UNPERF 2000MM - Szyna nośna, bez otworów

1201756

https://www.phoenixcontact.com/pl/produkty/1201756

Szyna nośna, bez otworów, analogiczna jak wg EN 60715, materiał: Aluminium, niepowlekany, Profil standardowy, kolor: srebrny

NS 35/15 ZN PERF 2000MM - Szyna DIN z otworami

1206599

https://www.phoenixcontact.com/pl/produkty/1206599

Szyna DIN z otworami, analogiczna jak wg EN 60715, materiał: Stal, ocynkowana, Profil standardowy, kolor: srebrny, Wariant opakowania po 25 sztuk (50 m)

NS 35/15 ZN UNPERF 2000MM - Szyna nośna, bez otworów

1206586

https://www.phoenixcontact.com/pl/produkty/1206586

Szyna nośna, bez otworów, analogiczna jak wg EN 60715, materiał: Stal, ocynkowana, Profil standardowy, kolor: srebrny, Wariant opakowania po 25 sztuk (50 m)

NS 35/15 CU UNPERF 2000MM-VPE 10 - Szyna nośna, bez otworów

1201895

https://www.phoenixcontact.com/pl/produkty/1201895

Szyna nośna, bez otworów, analogiczna jak wg EN 60715, materiał: Miedź, niepowlekany, Profil standardowy, kolor: miedzianoczerwony, Wariant opakowania po 10 sztuk (20 m)

NS 35/15 CAP - Zaślepka

1206573

https://www.phoenixcontact.com/pl/produkty/1206573

Element zamykający szyny montażowej, do szyny montażowej NS 35/15

E/AL-NS 35 - Trzymacz końcowy

1201662

https://www.phoenixcontact.com/pl/produkty/1201662

Trzymacz końcowy, służy jako końcowa podpora UKH 50 do UKH 240, jest nasuwany na szynę montażową NS 35 i mocowany dwoma śrubami, szerokość: 10 mm, kolor: aluminium

TMT (EX9,5)R - Oznacznik do zacisków

0828295

https://www.phoenixcontact.com/pl/produkty/0828295

Oznacznik do zacisków, Rolka, biały, nieopisane, opisywany przy pomocy: THERMOMARK E.300 (D)/600 (D), THERMOMARK ROLL 2.0, THERMOMARK ROLL, THERMOMARK ROLL X1, THERMOMARK ROLLMASTER 300/600, THERMOMARK X1.2, rodzaj montażu: mocowanie zatrzaskowe, zatrzaskiwanie na wysokie wpusty na tabliczki, do styków o szerokości: 30000 mm, wielkość pola opisowego: 9,5 x 50000 mm, Ilość pojedynczych tabliczek: 1

US-TM 100 - Oznacznik do zacisków

0829255

https://www.phoenixcontact.com/pl/produkty/0829255

Oznacznik do zacisków, Karta, biały, nieopisane, opisywany przy pomocy: BLUEMARK ID COLOR, BLUEMARK ID, THERMOMARK PRIME, THERMOMARK CARD 2.0, THERMOMARK CARD, rodzaj montażu: mocowanie zatrzaskowe, wielkość pola opisowego: 104 x 9,8 mm, Ilość pojedynczych tabliczek: 13

ZBF10:UNBEDRUCKT - Taśma oznaczników ponacinana, płaska

0809997

https://www.phoenixcontact.com/pl/produkty/0809997

Taśma oznaczników ponacinana, płaska, pasek, biały, nieopisane, opisywany przy pomocy: CMS-P1-PLOTTER, PLOTMARK, rodzaj montażu: mocowanie zatrzaskowe, do styków o szerokości: 10 mm, wielkość pola opisowego: 5,15 x 10 mm, Ilość pojedynczych tabliczek: 10

ZBF10 CUS - Taśma oznaczników ponacinana, płaska

0825031

https://www.phoenixcontact.com/pl/produkty/0825031

Taśma oznaczników ponacinana, płaska, możliwość zamówienia: po pętli, biały, opis wg zamówienia klienta, rodzaj montażu: zatrzaskiwanie na płaskie wpusty na tabliczki, do styków o szerokości: 10 mm, wielkość pola opisowego: 5,15 x 10 mm, Ilość pojedynczych tabliczek: 10

ZBF10,LGS:FORTL.ZAHLEN - Taśma oznaczników ponacinana, płaska

0810009

https://www.phoenixcontact.com/pl/produkty/0810009

Taśma oznaczników ponacinana, płaska, pasek, biały, opisany, zadrukowane wzdłuż: kolejne numery 1 ...10, 11 ...20 etc. do 91 ...100, rodzaj montażu: mocowanie zatrzaskowe, do styków o szerokości: 10 mm, wielkość pola opisowego: 5,15 x 10 mm, Ilość pojedynczych tabliczek: 10

ZBF10,QR:FORTL.ZAHLEN - Taśma oznaczników ponacinana, płaska

0810025

https://www.phoenixcontact.com/pl/produkty/0810025

Taśma oznaczników ponacinana, płaska, pasek, biały, opisany, zadrukowane w poprzek: kolejne numery 1 ...10, 11 ...20 etc. do 91 ...100, rodzaj montażu: mocowanie zatrzaskowe, do styków o szerokości: 10 mm, wielkość pola opisowego: 5,15 x 10 mm, Ilość pojedynczych tabliczek: 10

UC-TMF 10 - Oznacznik do zacisków

0818124

https://www.phoenixcontact.com/pl/produkty/0818124

Oznacznik do zacisków, Mata, biały, nieopisane, opisywany przy pomocy: BLUEMARK ID COLOR, BLUEMARK ID, BLUEMARK CLED, PLOTMARK, CMS-P1-PLOTTER, rodzaj montażu: mocowanie zatrzaskowe, do styków o szerokości: 10,2 mm, wielkość pola opisowego: 9,6 x 5,1 mm, Ilość pojedynczych tabliczek: 48

UC-TMF 10 CUS - Oznacznik do zacisków

0824662

https://www.phoenixcontact.com/pl/produkty/0824662

Oznacznik do zacisków, możliwość zamówienia: matami, biały, opis wg zamówienia klienta, rodzaj montażu: zatrzaskiwanie na płaskie wpusty na tabliczki, do styków o szerokości: 10,2 mm, wielkość pola opisowego: 9,6 x 5,1 mm, Ilość pojedynczych tabliczek: 48

UCT-TMF 10 - Oznacznik do zacisków

0829204

https://www.phoenixcontact.com/pl/produkty/0829204

Oznacznik do zacisków, Mata, biały, nieopisane, opisywany przy pomocy: TOPMARK NEO, TOPMARK LASER, BLUEMARK ID COLOR, BLUEMARK ID, BLUEMARK CLED, THERMOMARK PRIME, THERMOMARK CARD 2.0, THERMOMARK CARD, rodzaj montażu: mocowanie zatrzaskowe, do styków o szerokości: 10,2 mm, wielkość pola opisowego: 9,4 x 4,7 mm, Ilość pojedynczych tabliczek: 36

UCT-TMF 10 CUS - Oznacznik do zacisków

0829679

https://www.phoenixcontact.com/pl/produkty/0829679

Oznacznik do zacisków, możliwość zamówienia: matami, biały, opis wg zamówienia klienta, rodzaj montażu: zatrzaskiwanie na płaskie wpusty na tabliczki, do styków o szerokości: 10,2 mm, wielkość pola opisowego: 9,4 x 4,7 mm, Ilość pojedynczych tabliczek: 36

ZB 10:UNBEDRUCKT - Pasek oznaczników typu zack

1053001

https://www.phoenixcontact.com/pl/produkty/1053001

Pasek oznaczników typu zack, pasek, biały, nieopisane, opisywany przy pomocy: PLOTMARK, CMS-P1-PLOTTER, rodzaj montażu: mocowanie zatrzaskowe, do styków o szerokości: 10,2 mm, wielkość pola opisowego: 10,5 x 10,15 mm, Ilość pojedynczych tabliczek: 10

ZB 10 CUS - Pasek oznaczników typu zack

0824941

https://www.phoenixcontact.com/pl/produkty/0824941

Pasek oznaczników typu zack, możliwość zamówienia: po pętli, biały, opis wg zamówienia klienta, rodzaj montażu: zatrzaskiwanie na wysokie wpusty na tabliczki, do styków o szerokości: 10,2 mm, wielkość pola opisowego: 10,15 x 10,5 mm, Ilość pojedynczych tabliczek: 10

ZB10,LGS:FORTL.ZAHLEN - Pasek oznaczników typu zack

1053014

https://www.phoenixcontact.com/pl/produkty/1053014

Pasek oznaczników typu zack, pasek, biały, opisany, opisywany przy pomocy: CMS-P1-PLOTTER, zadrukowane wzdłuż: kolejne numery 1 ...10, 11 ...20 etc. do 91 ...100, rodzaj montażu: mocowanie zatrzaskowe, do styków o szerokości: 10,2 mm, wielkość pola opisowego: 10,15 x 10,5 mm, Ilość pojedynczych tabliczek: 10

ZB10,QR:FORTL.ZAHLEN - Pasek oznaczników typu zack

1053027

https://www.phoenixcontact.com/pl/produkty/1053027

Pasek oznaczników typu zack, pasek, biały, opisany, opisywany przy pomocy: CMS-P1-PLOTTER, zadrukowane w poprzek: kolejne numery 1 ...10, 11 ...20 etc. do 91 ...100, rodzaj montażu: mocowanie zatrzaskowe, do styków o szerokości: 10,2 mm, wielkość pola opisowego: 10,15 x 10,5 mm, Ilość pojedynczych tabliczek: 10

ZB10,LGS:L1-N,PE - Oznacznik do zacisków

1053412

https://www.phoenixcontact.com/pl/produkty/1053412

Oznacznik do zacisków, pasek, biały, opisany, opisywany przy pomocy: CMS-P1-PLOTTER, wzdłuż: L1, L2, L3, N, PE, L1, L2, L3, N, PE, rodzaj montażu: mocowanie zatrzaskowe, do styków o szerokości: 10,2 mm, wielkość pola opisowego: 10,15 x 10,5 mm, Ilość pojedynczych tabliczek: 10

ZB10,LGS:U-N - Oznacznik do zacisków

1053438

https://www.phoenixcontact.com/pl/produkty/1053438

Oznacznik do zacisków, pasek, biały, opisany, opisywany przy pomocy: CMS-P1-PLOTTER, wzdłuż: U, V, W, N, GND, U, V, W, N, GND, rodzaj montażu: mocowanie zatrzaskowe, do styków o szerokości: 10,2 mm, wielkość pola opisowego: 10,15 x 10,5 mm, Ilość pojedynczych tabliczek: 10

UC-TM 10 - Oznacznik do zacisków

0818069

https://www.phoenixcontact.com/pl/produkty/0818069

Oznacznik do zacisków, Mata, biały, nieopisane, opisywany przy pomocy: BLUEMARK ID COLOR, BLUEMARK ID, BLUEMARK CLED, PLOTMARK, CMS-P1-PLOTTER, rodzaj montażu: mocowanie zatrzaskowe, do styków o szerokości: 10,2 mm, wielkość pola opisowego: 9,6 x 10,5 mm, Ilość pojedynczych tabliczek: 48

UC-TM 10 CUS - Oznacznik do zacisków

0824605

https://www.phoenixcontact.com/pl/produkty/0824605

Oznacznik do zacisków, możliwość zamówienia: matami, biały, opis wg zamówienia klienta, rodzaj montażu: zatrzaskiwanie na wysokie wpusty na tabliczki, do styków o szerokości: 10,2 mm, wielkość pola opisowego: 9,6 x 10,5 mm, Ilość pojedynczych tabliczek: 48

UCT-TM 10 - Oznacznik do zacisków

0829142

https://www.phoenixcontact.com/pl/produkty/0829142

Oznacznik do zacisków, Mata, biały, nieopisane, opisywany przy pomocy: TOPMARK NEO, TOPMARK LASER, BLUEMARK ID COLOR, BLUEMARK ID, BLUEMARK CLED, THERMOMARK PRIME, THERMOMARK CARD 2.0, THERMOMARK CARD, rodzaj montażu: mocowanie zatrzaskowe, do styków o szerokości: 10,2 mm, wielkość pola opisowego: 8,9 x 9,6 mm, Ilość pojedynczych tabliczek: 36

UCT-TM 10 CUS - Oznacznik do zacisków

0829623

https://www.phoenixcontact.com/pl/produkty/0829623

Oznacznik do zacisków, możliwość zamówienia: matami, biały, opis wg zamówienia klienta, rodzaj montażu: zatrzaskiwanie na wysokie wpusty na tabliczki, do styków o szerokości: 10,2 mm, wielkość pola opisowego: 8,9 x 9,6 mm, Ilość pojedynczych tabliczek: 36

PROJECT COMPLETE - Oprogramowanie

1050453

https://www.phoenixcontact.com/pl/produkty/1050453

Intuicyjne oprogramowanie do projektowania i drukowania służy do projektowania listew ze złączkami oraz profesjonalnego opisywania oznaczników do złączek szynowych, przewodów, kabli, urządzeń i instalacji. Oprogramowanie można pobrać w Internecie

A 10 -25 - Tulejka

1090628

https://www.phoenixcontact.com/pl/produkty/1090628

Tulejka, długość: 25 mm, kolor: srebrny

A 16 -25 - Tulejka

1090632

https://www.phoenixcontact.com/pl/produkty/1090632

Tulejka, długość: 25 mm, kolor: srebrny

A 25 -25 - Tulejka

1090634

https://www.phoenixcontact.com/pl/produkty/1090634

Tulejka, długość: 25 mm, kolor: srebrny

AI 35 -25 RD - Tulejka

3200713

https://www.phoenixcontact.com/pl/produkty/3200713

Tulejka, długość osłony: 25 mm, długość: 39 mm, kolor: czerwone

Phoenix Contact 2023 © - Wszelkie prawa zastrzeżone
https://www.phoenixcontact.com

PHOENIX CONTACT Sp. z o.o.
ul. Bierutowska 57-59, Budynek nr 3/A
51-317 Wrocław
71/ 39 80 410
pxcpl@phoenixcontact.pl