LVMKIT25

Kompletny zestaw, złożony z przekaźnika LVM25 240 i dwóch sond SN1

Przeznaczenie produktu		Przekaźnik kontroli poziomu LVM25240 z zestawem 2 sond SN1
Seria produktu		LVM25
Funkcja		Funkcja opróżniania lub napełniania
Zasilanie pomocnicze		
Napięcie zasilania Typ		Wielonapięciowe
Znamionowe napięcie zasilania pomocniczego Us		24…240VAC/DC
Zakres napięcia roboczego		0.85...1.1 Us
Częstotliwość znamionowa	Hz	50/60
Maksymalny pobór mocy	VA	3
Maksymalne rozproszenie mocy	W	1.2
Charakterystyka wyjść		
Liczba elektrod do podłączenia	Nr.	3
Typ elektrody		Elektrody i uchwyty: SN1 / SCM / CGL / PS31 / PS3S lub podobne
Napięcie elektrody		10 Vpp
Czułość	kohm	2.5…100
Opóźnienie czasowe		
Czas zadziałania	s	≤1
Czas kasowania	s	≤1
Wyjścia przekaźnikowe		
Liczba przekaźników	Nr.	1
Stan przekaźnika		Normalnie odwzbudzony, wzbudzony po zadziałaniu
Układ zestyków		1 przełączny zestyk C/O-SPDT
Znamionowe napięcie robocze AC (IEC)	VAC	250
Maksymalne napięcie przełączane	VAC	400
Prąd roboczy termiczny umowny Ith, IEC	A	8
Oznaczenie UL/CSA i PN-EN 60947-5-1		B300
Trwałość elektryczna (z obciążeniem znamionowym)	cycles	105
Trwałość mechaniczna	cycles	30x106
Wskaźniki		

Wskaźnik			1 zielona lampka LED dla włączonego zasilania 1 czerwona lampka LED dla stanu przekaźnika
Podłączenia			
Typ zacisków			śrubowe
Moment obrotowy dokręcania zacisków			
	maks.	Nm	0.8
	maks.	Ibin	7
Przekrój poprzeczny przewodu			
AWG/Kcmil			
	min.	AWG	24
	maks.	AWG	12
IEC			
	min.	mm²	0.2
	maks.	mm²	4
Maksymalna długość kabla		m / ft	800m max / sensitivity 25kΩ 400m max / sensitivity 50kΩ 200m max / sensitivity 100kΩ Calculated using 600V 3-core 0.75mm2 section cables.
Izolacja			
Znamionowe napięcie izolacji Ui		V	240
Znamionowe napięcie udarowe Uimp		kV	4
Próba napięciem sieci		kV	2
Podwójna Zasilanie/przekaźnik/elektroda		VAC	≤250
Warunki otoczenia			
Temperatura			
Temperatura pracy			
	min.	°C	-20
	maks.	°C	+60
Temperatura składowania			
	min.	°C	-30
	maks.	°C	+80
Obudowa			
Wykonanie			Modułowy
Liczba modułów			1
Materiał obudowy			Samogasnący poliamid
Montaż			Szyna DIN 35 mm (IEC/EN 60715) lub śrubami przy użyciu klipsów

Stopień ochrony według IEC		Stopień ochrony IP40 z przodu/IP20 na zaciskach
Wymiary (szer. x dł. x gł.)	mm	17.5 x 104.7 x 64.9
Masa	g	192

Wymiary

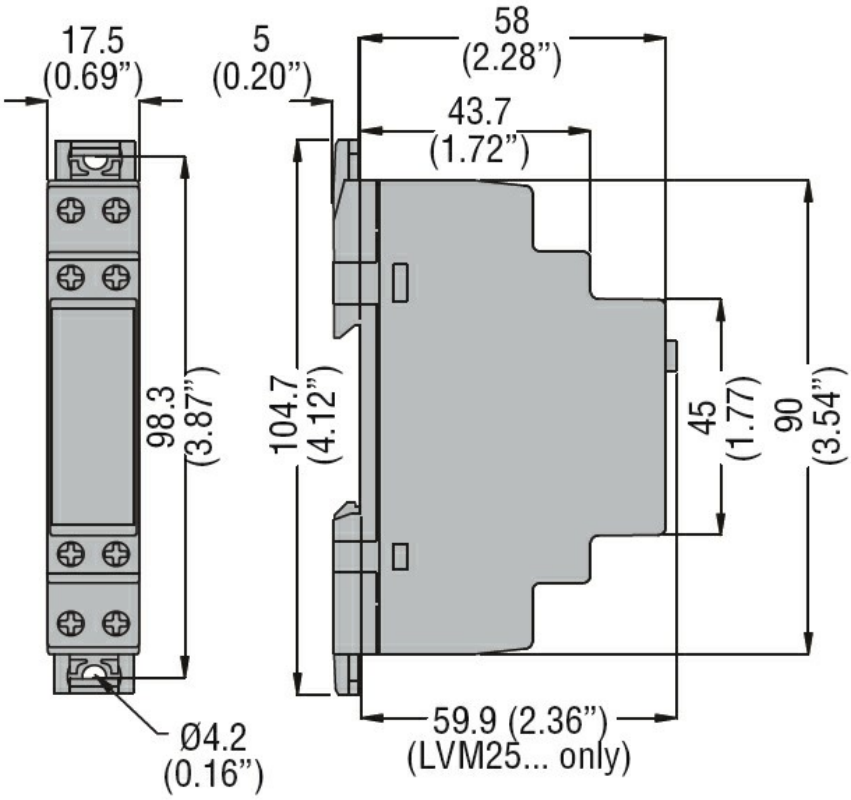

Schemat połączeń elektrycznych

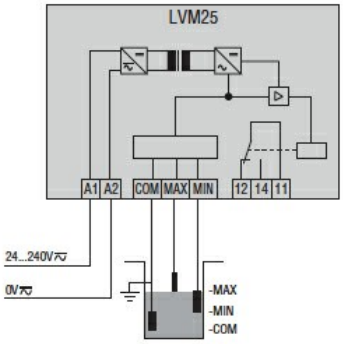

Certyfikaty i zgodność

Zgodność	
	CSA C22.2 n° 14
	IEC/EN 60255-5
	IEC/EN 61000-6-2
	IEC/EN 61000-6-3
	UL508
Certyfikaty	
	/

Klasyfikacja ETIM

ETIM 8,0

EC001447 - Przekaźnik kontroli poziomu (cieczy)