SIEMENS

Karta informacyjna 3LD9344-4C

napęd obrotowy czarny 66x66 mm mocowanie do podłoża mocowanie w otworze centralnym 22,5 mm, akcesorium do Rozłącznik izolacyjny 3LD3

Wersja	
Nazwa markowa produktu	SENTRON
oznaczenie produktu	Napęd obrotowy
Stopień ochrony NEMA	1, 3R, 4X, 12
możliwość zastosowania	
● rozłącznik izolacyjny	Tak
● wyłącznik	Nie
● wyłącznik awaryjny	Nie
● kolor	Czarny
● kolor napędu	czarny
● część składowa produktu z osią	Nie
● część składowa produktu blok funkcyjny, blokada ponownego rozruchu	Nie
● element składowy produktu zamknięcie na kłódkę	Nie
● część składowa produktu zamek na klucz	Nie

akcesoria	
grubość pałąka kłódek	4 ... 8 mm

Zezwolenia Certyfikaty

General Product Approval		other		Environment
Confirmation	EAC	Confirmation	Miscellaneous	Environmental Confirmations

Więcej informacji

Informacje dotyczące opakowania
Informacje dotyczące opakowania
Information- and Downloadcenter (Catalogs, Brochures,…)
http://www.siemens.com/lowvoltage/catalogs
Industry Mall (Online ordering system)
https://mall.industry.siemens.com/mall/en/en/Catalog/product?mlfb=3LD9344-4C
Service&Support (Manuals, Certificates, Characteristics, FAQs,...)
https://support.industry.siemens.com/cs/ww/pl/ps/3LD9344-4C
Image database (product images, 2D dimension drawings, 3D models, device circuit diagrams, ...)
http://www.automation.siemens.com/bilddb/cax_en.aspx?mlfb=3LD9344-4C
CAx-Online-Generator
http://www.siemens.com/cax
Tender specifications
http://www.siemens.com/specifications

Zmiany zastrzeone
© Copyright Siemens

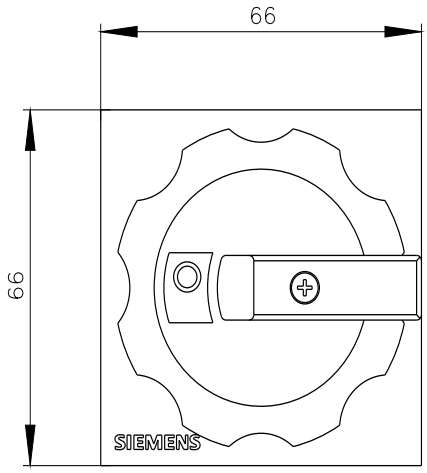

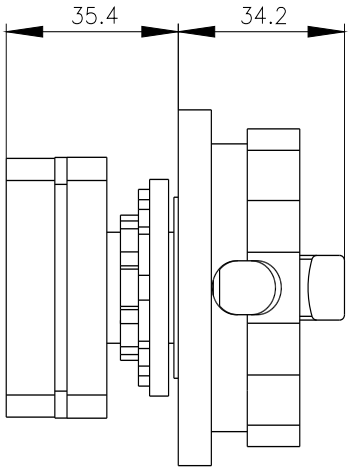

Ostatnia zmiana: 18.06.2023

Zmiany zastrzeone
© Copyright Siemens

Zmiany zastrzeone
© Copyright Siemens