HC-STA-B24-HLWD-1TTP29-EL-AL - Obudowa

1412803

https://www.phoenixcontact.com/pl/produkty/1412803

Dane zawarte w tym dokumencie PDF zostały wygenerowane z naszego katalogu online. Kompletne dane znajdują się w dokumentacji użytkownika. Obowiązują ogólne warunki użytkowania dla materiałów pobieranych.

Obudowy wtyku B24, z pałąkiem poprzecznym, materiał: odlew aluminiowy ciśnieniowy, odporny na wodę morską, odejście kabla: 1, proste, 1x Pg29, wysokość: 60 mm, dławnica kablowa: bez, Standard

Korzyści

- Dobre działanie ekranujące przy zakłóceniach elektromagnetycznych

Dane handlowe

Numer artykułu	1412803
Jednostka opakowania	1 Szt.
Minimalne zamówienie	1 Szt.
Klucz sprzedaży	BF7APB
Klucz produktu	BF7APB
Strona katalogu	Strona 642 (C-2-2019)
GTIN	4055626060682
Waga jednej sztuki (z opakowaniem)	255,1 g
Waga jednej sztuki (bez opakowania)	255,1 g
Numer taryfy celnej	85389099
Kraj pochodzenia	CN

Dane techniczne

Wskazówki

Informacje ogólne	do wkładek stykowych HC-B24, BB46, D64, DD108, HV10/16, M
Informacje ogólne	also available as a powder-coated or color version: 1373296 HC-STA-B24-HLWD-1TTP29-EL/...

Właściwości produktu

Konstrukcja	B24
Typ produktu	Obudowy z ryglowaniem pałąkami
Zastosowanie	Standard
Ilość odejść kablowych	1
Rodzaj dławików	1x Pg29
Rodzaj obudowy	Obudowy wtyku
Wyprowadzenie kabla	proste
Gwintowana dławnica kablowa Pg	bez

Wymiary

Rysunek wymiarowy	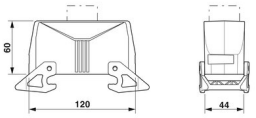
Szerokość	44 mm
Wysokość	60 mm
Długość	120 mm

Wymiary wewnętrzne

Długość gwintu wewnętrznego	14 mm

Dane materiału

Kolor	szare aluminium
Klasa palności wg UL 94	V0 (Blokada)
Materiał powłoki obudowy	niepowlekany
materiał pałąka ryglującego	PA
Wytrzymałość udarowa	IK09
Materiał obudowy	odlew aluminiowy ciśnieniowy, odporny na wodę morską

Parametry mechaniczne

Dane mechaniczne

Rodzaj dławików	1x Pg29
typ ryglowania	Pałąk

Warunki środowiskowe i żywotność

Warunki otoczenia

Stopień ochrony	IP66
	IP67
	4 (UL 50e)
	4X (UL 50e)
	12 (UL 50e)
Wytrzymałość udarowa	IK09
Temperatura otoczenia (praca)	-40 °C ... 125 °C

Rysunki

Rysunek wymiarowy

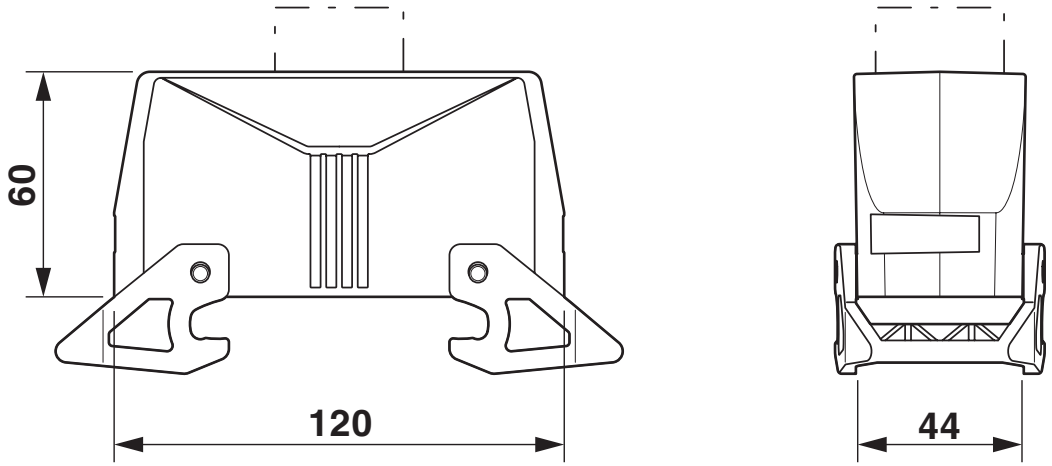

Rysunek wymiarowy

Dopuszczenia

To download certificates, visit the product detail page: https://www.phoenixcontact.com/pl/produkty/1412803

cUL Recognized
ID dopuszczenia: E255026

UL Recognized
ID dopuszczenia: E255026

EAC
ID dopuszczenia: RU C-DE.AI30.B.01102

EAC
ID dopuszczenia: RU C-DE.BL08.B.00511

Klasyfikacje

ECLASS

ECLASS-11.0	27440202
ECLASS-12.0	27440202
ECLASS-13.0	27440202

ETIM

ETIM 8.0	EC000437

UNSPSC

UNSPSC 21.0	31261500

Environmental Product Compliance

China RoHS	Okres użytkowania zgodnie z przeznaczeniem: nieograniczony = EFUP-e
	Brak substancji niebezpiecznych powyżej wartości progowych

Akcesoria

G-INS-PG29-M68N-NNES-S - Dławnica kablowa

1411176

https://www.phoenixcontact.com/pl/produkty/1411176

Dławnica kablowa, materiał przepustu: Mosiądz, niklowany, zewnętrzna średnica kabla 18 mm ... 25 mm, ekranowanie: nie, gwint przyłącza: Pg29, kolor: srebrny, z oringiem

G-INSEC-PG29-M68N-NNES-S - Dławnica kablowa

1411201

https://www.phoenixcontact.com/pl/produkty/1411201

Dławnica kablowa, materiał przepustu: Mosiądz, niklowany, zewnętrzna średnica kabla 18 mm ... 25 mm, ekranowanie: tak, gwint przyłącza: Pg29, kolor: srebrny, z oringiem

US-EMLP (20X9) CUS - Szyld z tworzywa sztucznego

0830085

https://www.phoenixcontact.com/pl/produkty/0830085

Szyld z tworzywa sztucznego, możliwość zamówienia: kartami, biały, opis wg zamówienia klienta, rodzaj montażu: klejenie, wielkość pola opisowego: 20 x 9 mm, Ilość pojedynczych tabliczek: 75

HC-STA-B10-24-DL-PLBK - Pałąk obudowy

1412886

https://www.phoenixcontact.com/pl/produkty/1412886

Klamra porzeczna do obudowy B10 / B16 / B24, HC-EVO....AL i HC-STA....AL

HC-B24-HCFD-PR-BK - Klapka ochronna

1346551

https://www.phoenixcontact.com/pl/produkty/1346551

Klapka ochronna B24, do pałąka poprzecznego, materiał pokrywy ochronnej: PC, wysokość: 26,3 mm, uszczelka: tak

US-EMLP-HA (20X9) - Szyld z tworzywa sztucznego

0830989

https://www.phoenixcontact.com/pl/produkty/0830989

Szyld z tworzywa sztucznego, Karta, biały, nieopisane, opisywany przy pomocy: BLUEMARK ID COLOR, BLUEMARK ID, THERMOMARK PRIME, THERMOMARK CARD 2.0, THERMOMARK CARD, rodzaj montażu: klejenie, wielkość pola opisowego: 20 x 9 mm, Ilość pojedynczych tabliczek: 70

Phoenix Contact 2023 © - Wszelkie prawa zastrzeżone
https://www.phoenixcontact.com

PHOENIX CONTACT Sp. z o.o.
ul. Bierutowska 57-59, Budynek nr 3/A
51-317 Wrocław
71/ 39 80 410
pxcpl@phoenixcontact.pl