VS-MSDBPS-OE-93G-LI/5,0 - Złącze wtykowe urządzeń ścianki tylnej

1419141

https://www.phoenixcontact.com/pl/produkty/1419141

Dane zawarte w tym dokumencie PDF zostały wygenerowane z naszego katalogu online. Kompletne dane znajdują się w dokumentacji użytkownika. Obowiązują ogólne warunki użytkowania dla materiałów pobieranych.

Złącze wtykowe urządzeń ścianki tylnej, EtherCAT® CAT5 (IEC 11801:2002) (100 Mb/s), EtherCAT® CAT5 (100 Mb/s), 4-bieg., PCW, zielony RAL 6018, ekranowany, Wtyk, proste, M12-SPEEDCON, kodowanie: D , na wolny koniec przewodu, montaż od wewnątrz, M16 x 1,5, Przyłącze kablowe, długość kabla: 5 m, PROFINET PCW elastyczny CAT5, Produkt alternatywny wg RoHS II bez wyjątku 6c (Pb < 0,1 %) nr art.: 1239232

Korzyści

- Wstępne konfekcjonowanie z przewodami o różnych długościach standardowych do natychmiastowego zastosowania
- Indywidualne konfekcjonowanie i długości przewodów
- Optymalna szczelność dzięki zalaniu po stronie kabla
- Kable w wersjach do wszystkich popularnych sieci i magistrali obiektowych
- Wysokie bezpieczeństwo przesyłania dzięki połączeniu ekranu z obudową za pomocą opcjonalnej nakrętki EMC

Dane handlowe

Numer artykułu	1419141
Jednostka opakowania	1 Szt.
Minimalne zamówienie	1 Szt.
Klucz sprzedaży	ABQCEC
Klucz produktu	ABQDGC
Strona katalogu	Strona 315 (PC-2011)
GTIN	4046356540650
Waga jednej sztuki (z opakowaniem)	349,3 g
Waga jednej sztuki (bez opakowania)	222,22 g
Numer taryfy celnej	85444290
Kraj pochodzenia	DE

Dane techniczne

Wskazówki

Informacje ogólne	Podane dane elektryczne i mechaniczne obowiązują przy założeniu prawidłowo zaryglowanej i zmontowanej pary złączy wtykowych. Jeżeli złącze wtykowe nie jest zaryglowane i występuje niebezpieczeństwo zabrudzenia, to należy zamykać złącze wtykowe osłoną ochronną >IP54. Należy dodatkowo uwzględnić wpływy ze strony montażu przewodów plecionych, przewodów lub płytek drukowanych.

Uwaga dotycząca bezpieczeństwa

Uwaga dotycząca bezpieczeństwa	OSTRZEŻENIE: Złączy nie wolno podłączać ani odłączać pod obciążeniem. Nieprzestrzeganie oraz niewłaściwe użytkowanie może prowadzić do obrażeń ciała i/lub szkód materialnych.
	• OSTRZEŻENIE: Używać wyłącznie produktów będących w nienagannym stanie. Należy regularnie sprawdzać produkty, czy nie są uszkodzone. Uszkodzone produkty należy natychmiast wycofać z eksploatacji. Uszkodzone produkty należy wymienić. Nie wolno ich naprawiać.
	• OSTRZEŻENIE: Produkt może być instalowany i eksploatowany wyłącznie przez personel wykwalifikowany w zakresie elektrotechniki zgodnie z poniższymi uwagami dotyczącymi bezpieczeństwa. Wykwalifikowany personel musi znać podstawy elektrotechniki. Musi on być w stanie rozpoznawać zagrożenia oraz ich unikać. Odpowiedni symbol umieszczony na opakowaniu oznacza, że do instalacji i eksploatacji produktu wymagany jest personel wykwalifikowany w zakresie elektrotechniki.
	• Produkty są przeznaczone do zastosowań w budowie instalacji, sterowników i wyposażenia elektrycznego.
	• W przypadku używania złączy na zewnątrz budynków należy je zabezpieczyć odpowiednio przed czynnikami atmosferycznymi.
	• Nie wolno dokonywać manipulacji ani otwierać nieprawidłowo produktów konfekcjonowanych.
	• Używać wyłącznie wtyczek przeciwnych określonych w normach podanych w danych technicznych (np. wtyczki podane na stronie phoenixcontact.pl w dziale akcesoriów danego produktu).
	• W przypadku bezpośredniego używania produktu w połączeniu z produktami innych producentów odpowiedzialność spoczywa na użytkowniku.
	• Przy napięciu roboczym > 50 VAC przewodzące obudowy złączy muszą być uziemione
	• Podczas układania przewodu zwrócić uwagę na to, aby obciążenie ciągnące działające na złącze nie przekraczało określonych w normach dozwolonych wartości granicznych.
	• Przestrzegać odpowiednich danych technicznych. Informacje te można znaleźć w następujących miejscach: o Na produkcie o Na etykiecie na opakowaniu o W dołączonej dokumentacji o Na stronie internetowej phoenixcontact.pl przy produkcie

	• Używać wyłącznie narzędzi zalecanych przez firmę Phoenix Contact
	• Niepodłączone złącza zabezpieczać osłonką. Odpowiednie akcesoria można znaleźć na stronie phoenixcontact.pl przy odpowiednim produkcie
	• Zwrócić uwagę na prawidłowe podłączenie uziemienia ochronnego i funkcyjnego.
	• W kwestii łączenia wielu obwodów w jednym kablu i/lub jednym złączu obowiązują przepisy VDE 0100/1.97 § 411.1.3.2 i DIN EN 60 204/11.98 § 14.1.3
	• Złącze nagrzewa się podczas normalnej pracy. W zależności od warunków otoczenia powierzchnia złącza może się znacznie nagrzewać. W takim przypadku użytkownik jest odpowiedzialny za umieszczenie odpowiednich ostrzeżeń (np. DIN EN ISO 13732-1:2008-12).

Właściwości produktu

Typ produktu	Kabel danych, konfekcjonowany
Rodzaj czujnika	EtherCAT®
Liczba biegunów	4
Ilość odejść kablowych	1
Ekranowany	tak
Kodowanie	D

Właściwości izolacji

Kategoria przepięciowa	II
Stopień zabrudzenia	3

Interfejsy

System magistrali	EtherCAT®
Rodzaj sygnału/Kategoria	EtherCAT® CAT5 (IEC 11801:2002), 100 Mb/s
	EtherCAT® CAT5 (IEC 11801), 100 Mb/s

Parametry elektryczne

Znamionowe napięcie udarowe	2,5 kV
Opór przejścia	≤ 3 mΩ
Rezystancja izolacji	≥ 100 MΩ
Napięcie znamionowe U_N	250 V
Prąd znamionowy I_N	4 A (Wtyk/gniazdo wg IEC 61076-2-101, uwzględnić dane techniczne przewodu)
Środek transmisyjny	Miedź
właściwości transmisyjne (kategoria)	CAT5 (IEC 11801:2002)

Parametry mechaniczne

Dane mechaniczne

Liczba cykli wtykania	≥ 100

Dane materiału

Klasa palności wg UL 94	V0
Materiał uszczelki	FKM
materiał styku	CuZn
materiał powierzchni styku	Ni/Au
materiał uchwytu styków	PA 6.6
Materiał przepustu	Mosiądz, niklowany
płaszcz zewnętrzny, materiał	PCW

Dane przyłączeniowe

Technika przyłączeniowa

Rodzaj przyłącza	Przyłącze kablowe

Przyłącze przewodów

Rodzaj styku	Styki zaciskane
Rodzaj przyłącza	Przyłącze kablowe
Moment dokręcania	2 Nm ... 3 Nm (po stronie montażu)

Złącze

Przyłącze 1

Konstrukcja głowicy	Wtyk
Odejście kabla głowica	proste
Rodzaj gwintu głowicy	M12
Rodzaj rygla głowica	SPEEDCON
Kodowanie	D

Przyłącze 2

Konstrukcja głowicy	wolny koniec przewodu

Kabel/przewód

Długość przewodów	5 m

PROFINET PCW elastyczny CAT5 [93B]

Rysunek wymiarowy	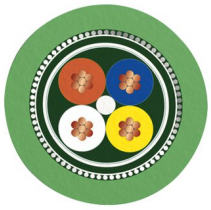
Waga przewodu	67 kg/km

UL AWM Style	21694
Liczba biegunów	4
Ekranowany	tak
Typ przewodu	PROFINET PCW elastyczny CAT5 [93B]
Budowa przewodu	1x4xAWG22/7; SF/TQ
Czas emisji sygnału	5,3 ns/m
Szybkość sygnału	0,66 c
Budowa linki przewodu sygnałowego	7x 0,25 mm
przewód sygnałowy AWG	22
Przekrój przewodu	4x 0,34 mm²
Średnica żyły łącznie z izolacją	1,55 mm
Zewnętrzna średnica przewodu	6,5 mm ±0,2 mm
płaszcz zewnętrzny, materiał	PCW
płaszcz zewnętrzny, kolor	zielony RAL 6018
Materiał przewodu	ocynkowana skrętka Cu
materiał izolacji żył	PE
Pojedyncze żyły, kolor	biały, żółty, niebieski, pomarańczowy
Grubość ścianki, płaszcz zewnętrzny	ok. 0,9 mm
skręt całkowity	Czwórka gwiazdowa
optyczna osłona ekranująca	85 %
Rezystancja izolacji	≥ 500 MΩ*km
Rezystancja sprzężenia	≤ 20,00 mΩ/m (przy 10 MHz)
Opór pętli	≤ 120,00 Ω/km
Opór falowy	100 Ω ±15 Ω (przy 100 MHz)
Napięcie znamionowe kabla	600 V
Napięcie pomiarowe żyła/żyła	2000 V (50 Hz, 1 min.)
Napięcie pomiarowe żyła/ekran	2000 V (50 Hz, 1 min.)
Minimalny promień gięcia, ułożenie stałe	3 x D
Minimalny promień gięcia, ułożenie elastyczne	7 x D
Bliska tłumienność przenikowa (NEXT)	80 dB (przy 1 MHz)
	76 dB (przy 4 MHz)
	70 dB (przy 10 MHz)
	65 dB (przy 16 MHz)
	63 dB (przy 20 MHz)
	60 dB (przy 31,25 MHz)
	55 dB (przy 62,5 MHz)
	50 dB (przy 100 MHz)
tłumienność ekranu	2,1 dB (przy 1 MHz)
	4 dB (przy 4 MHz)
	6,3 dB (przy 10 MHz)
	8 dB (przy 16 MHz)
	9 dB (przy 20 MHz)

	11,4 dB (przy 31,25 MHz)
	16,5 dB (przy 62,5 MHz)
	21,3 dB (przy 100 MHz)
odporność na rozprzestrzenianie się płomienia	wg UL 1685 (CSA FT 4)
olejoodporność	w ograniczonym stopniu odporny na olej
Pozostała odporność	odporne na UV Wg UL 1581, rozdział 1200
Temperatura otoczenia (praca)	-40 °C ... 70 °C (Kabel, ułożenie stałe)
	-40 °C ... 70 °C (Kabel, ułożenie ruchome)
temperatura otoczenia (układanie)	-20 °C ... 60 °C

Warunki środowiskowe i żywotność

Warunki otoczenia

Stopień ochrony	IP67 (w stanie wetkniętym)
	IP65 (w stanie wetkniętym)
	IP65/IP67
Temperatura otoczenia (praca)	-25 °C ... 85 °C (Wtyk męski/gniazdo)
	-40 °C ... 85 °C (bez uruchamiania mechanicznego)

Normy i przepisy

M12

Normy/przepisy	IEC 61076-2-101

Rysunki

Rysunek wymiarowy

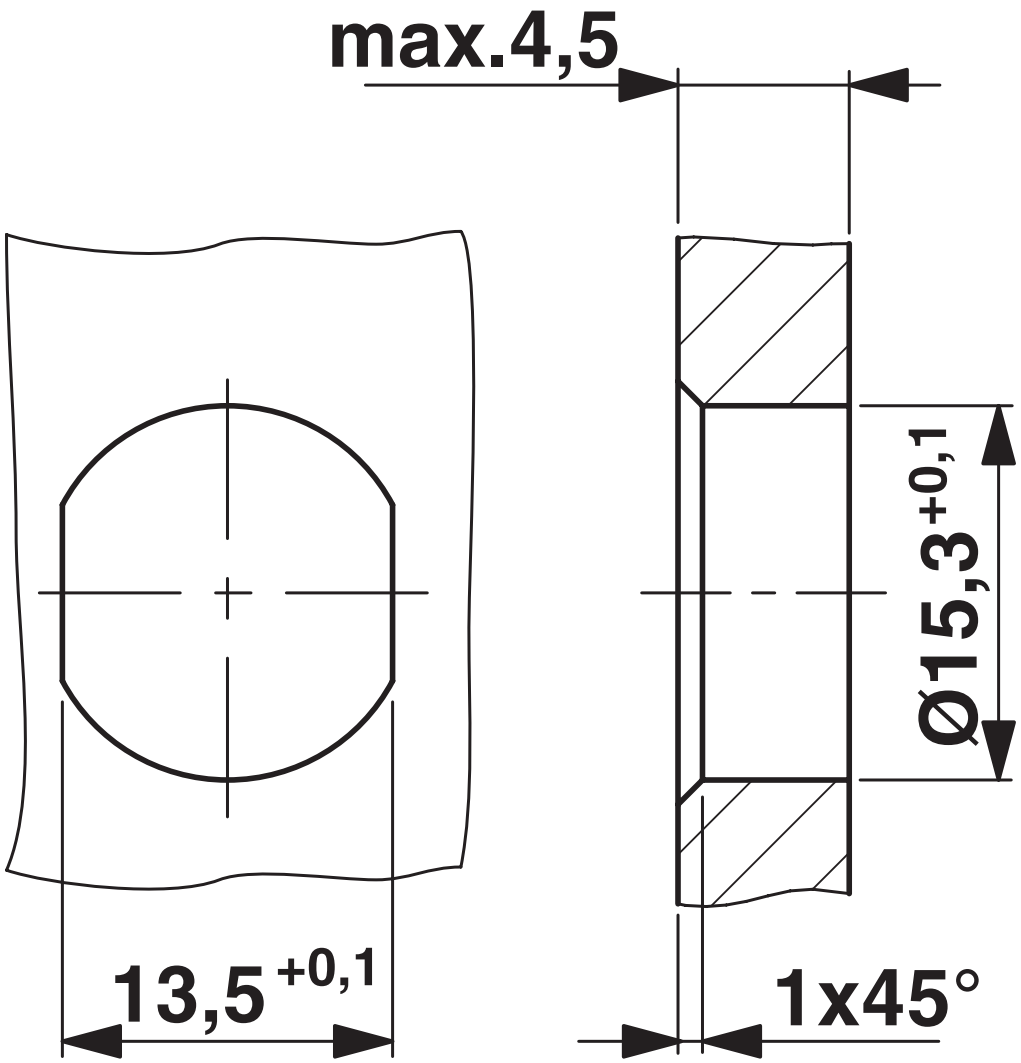

Fragment obudowy dla gwintu mocującego Pg9, ściana montażowa z otworem przelotowym (alternatywnie z płaszczyznami zabezpieczającymi przed przekręceniem)

Wykres

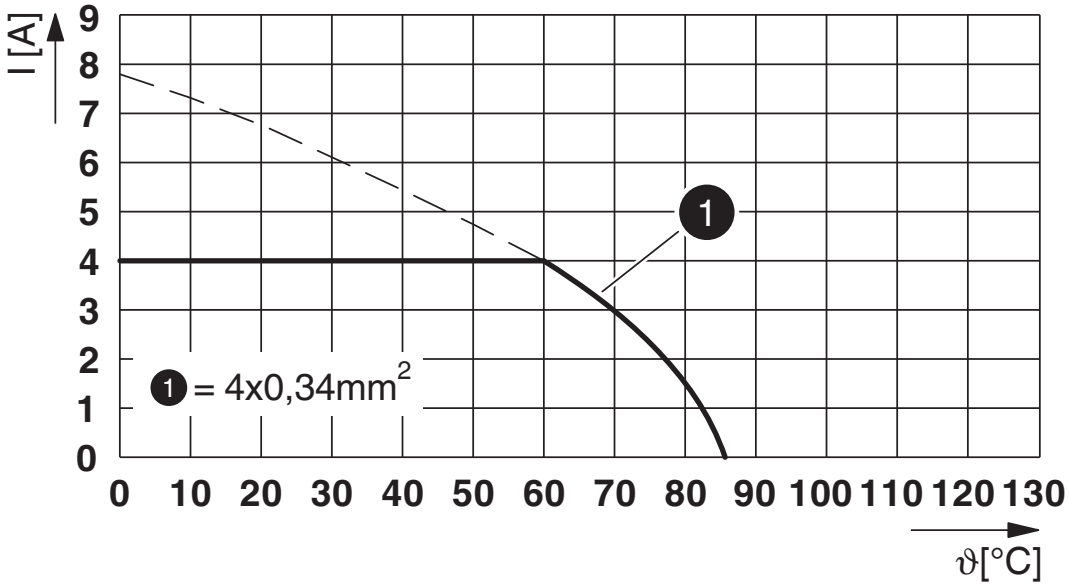

I = natężenie prądu, T = temperatura otoczenia

Rysunek wymiarowy

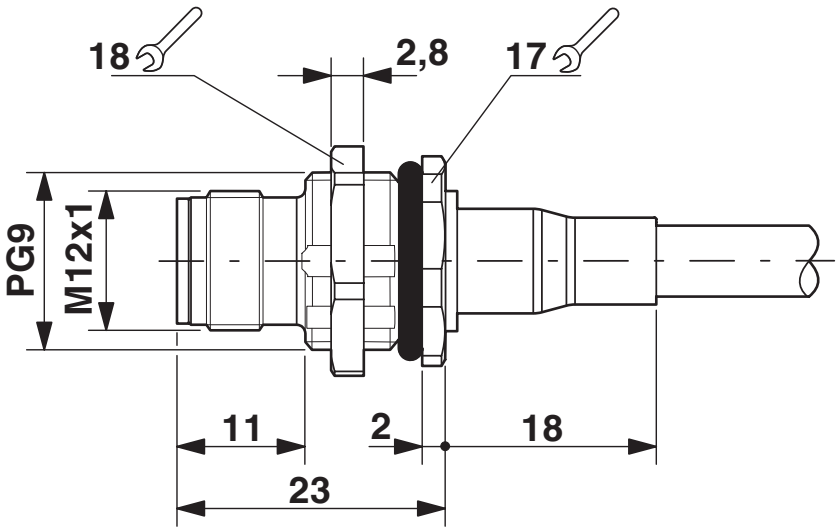

Rysunek wymiarowy

Dopuszczenia

To download certificates, visit the product detail page: https://www.phoenixcontact.com/pl/produkty/1419141

EAC
ID dopuszczenia: 19060508

Klasyfikacje

ECLASS

ECLASS-11.0	27440102
ECLASS-12.0	27440116
ECLASS-13.0	27440116

ETIM

ETIM 8.0	EC002635

UNSPSC

UNSPSC 21.0	39121400

Environmental Product Compliance

REACh SVHC	Lead 7439-92-1

China RoHS	Okres dla użytkowania zgodnego z przeznaczeniem (EFUP): 50 lat
	Informacje na temat substancji niebezpiecznych można znaleźć w deklaracji producenta w zakładce „Do pobrania”

Akcesoria

SACC-M16-SEALING PLUG SET - Śruba zamykająca

1453368

https://www.phoenixcontact.com/pl/produkty/1453368

Śruba zamykająca, montaż od wewnątrz, M16 x 1,5, Produkt alternatywny wg RoHS II bez wyjątku 6c (Pb < 0,1 %) nr art.: 1239800

PROT-M12 FS - Zaślepka

1560251

https://www.phoenixcontact.com/pl/produkty/1560251

Zaślepka do nieprzyporządkowanych wtyków M12 do kabli czujnika/urządzenia wyk., złączy wtykowych i urządzeń obiektowych I/O

PROT-M12 FS-M - Zaślepka

1430488

https://www.phoenixcontact.com/pl/produkty/1430488

Metalowa zaślepka M12 do nieprzyporządkowanych wtyków M12 do kabli czujników/urządzeń wykonawczych, złączy wtykowych i urządzeń obiektowych I/O

SACC-M16-SEAL CLM - Uszczelka płaska

1430394

https://www.phoenixcontact.com/pl/produkty/1430394

Uszczelka płaska M16, do złącz do zabudowy M12 z gwintem mocującym M16

Phoenix Contact 2023 © - Wszelkie prawa zastrzeżone
https://www.phoenixcontact.com

PHOENIX CONTACT Sp. z o.o.
ul. Bierutowska 57-59, Budynek nr 3/A
51-317 Wrocław
71/ 39 80 410
pxcpl@phoenixcontact.pl