# BCH-500V-13 GN - Obudowa podstawowa płytki drukowanej

5445779

https://www.phoenixcontact.com/pl/produkty/5445779

Dane zawarte w tym dokumencie PDF zostały wygenerowane z naszego katalogu online. Kompletne dane znajdują się w dokumentacji użytkownika. Obowiązują ogólne warunki użytkowania dla materiałów pobieranych.

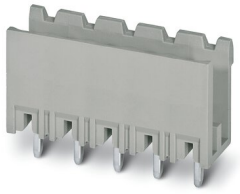

Obudowa podstawowa płytki drukowanej, przekrój znamionowy: 1,5 $mm^2$, kolor: biało-zielony, prąd znamionowy: 12 A, napięcie znamionowe (III/2): 320 V, powierzchnia styku: cynowy, rodzaj styku: Pin, liczba potencjałów: 13, liczba rzędów: 1, liczba biegunów: 13, ilość przyłączy: 13, rodzina produktów: BCH-V, raster: 5 mm, montaż: Lutowanie na fali, układ pinów: Liniowe ustawienie kołków, długość pinu [P]: 3,9 mm, liczba pinów lutowniczych na każdy potencjał: 1, system wtyków: BASICLINE 2,5, Ustawienie przodu wtyku: Standard, blokada: bez, rodzaj mocowania: bez, rodzaj opakowania: zapakowany w karton

## Dane handlowe

| | |
|---|---|
| Numer artykułu | 5445779 |
| Jednostka opakowania | 100 Szt. |
| Minimalne zamówienie | 100 Szt. |
| Uwaga | Produkcja na zamówienie (bez możliwości zwrotu) |
| Klucz sprzedaży | AACSPD |
| Klucz produktu | AACSPD |
| GTIN | 4046356835527 |
| Waga jednej sztuki (z opakowaniem) | 4,443 g |
| Waga jednej sztuki (bez opakowania) | 4,443 g |
| Numer taryfy celnej | 85366930 |
| Kraj pochodzenia | CN |

## Dane techniczne

### Właściwości produktu

| | |
|---|---|
| Konstrukcja | Standard |
| Linia produktowa | COMBICON Connectors M |
| Typ produktu | Obudowa podstawowa płytki drukowanej |
| Rodzina produktów | BCH-V |
| Liczba biegunów | 13 |
| Raster | 5 mm |
| Ilość przyłączy | 13 |
| Liczba rzędów | 1 |
| Kołnierz mocujący | bez |
| Liczba potencjałów | 13 |
| Pinlayout | Liniowe ustawienie kołków |
| Liczba pinów lutowniczych na każdy potencjał | 1 |

### Parametry elektryczne

| | |
|---|---|
| Prąd znamionowy $I_N$ | 12 A |
| Napięcie znamionowe $U_N$ | 320 V |
| Stopień zabrudzenia | 3 |
| Napięcie znamionowe (III/3) | 250 V |
| Znamionowe napięcie udarowe (III/3) | 4 kV |
| Napięcie znamionowe (III/2) | 320 V |
| Znamionowe napięcie udarowe (III/2) | 4 kV |
| Napięcie znamionowe (II/2) | 400 V |
| Znamionowe napięcie udarowe (II/2) | 4 kV |

### Montaż

| | |
|---|---|
| Sposób montażu | Lutowanie na fali |
| Pinlayout | Liniowe ustawienie kołków |

### Dane materiału

#### Dane materiałowe - obudowa

| | |
|---|---|
| Wskazówka | Zgodność z WEEE/RoHS, bez wąsów wg IEC 60068-2-82/JEDEC JESD 201 |
| materiał styku | Stop miedzi |
| Jakość powierzchni | ocynowanie galwaniczne |
| Powierzchnia metalowa w obszarze połączenia (warstwa wierzchnia) | Cyna (4 - 8 µm Sn) |
| Powierzchnia metalowa w obszarze połączenia (warstwa pośrednia) | Nikiel (1,5 - 4 µm Ni) |
| Powierzchnia metalowa w obszarze lutowania (warstwa wierzchnia) | Cyna (4 - 8 µm Sn) |
| Powierzchnia metalowa w obszarze lutowania (warstwa | Nikiel (1,5 - 4 µm Ni) |

| | |
|---|---|
| pośrednia) | |

Dane materiałowe - obudowa

| | |
|---|---|
| Kolor (Obudowa) | białozielony (6019) |
| Materiał izolacyjny | PA |
| Grupa materiału izolacyjnego | I |
| CTI wg IEC 60112 | 600 |
| Klasa palności wg UL 94 | V0 |
| Badanie rozżarzonym drutem palności płomieniem materiałów wg EN 60695-2-12 | 850 |
| Badanie rozżarzonym drutem zapalności materiałów wg EN 60695-2-13 | 775 |
| Temperatura próby wciskania kulki wg EN 60695-10-2 | 125 °C |

## Wskazówki

| | |
|---|---|
| Uwaga dotycząca eksploatacji | Złącza wtykowe COMBICON są zgodnie z normą DIN EN 61984 złączami bez mocy łączeniowej (COC). Przy zgodnej z przepisami eksploatacji nie wolno ich podłączać ani odłączać pod napięciem i obciążeniem. |

## Wymiary

| | |
|---|---|
| Rysunek wymiarowy | 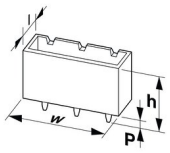  |
| Raster | 5 mm |
| Szerokość [w] | 65 mm |
| Wysokość [h] | 15,9 mm |
| Długość [l] | 8,6 mm |
| Wysokość | 12 mm |
| Długość kołka lutowniczego [P] | 3,9 mm |
| Wymiary kołka | 1 x 1 mm |

## Badania elektryczne

Odstępy izolacyjne powietrzne i powierzchniowe |

| | |
|---|---|
| Specyfikacja pomiarowa | DIN EN 60664-1 (VDE 0110-1):2008-01 |
| Grupa materiału izolacyjnego | I |
| Odporność na prądy pełzające (DIN EN 60112 (VDE 0303-11)) | CTI 600 |
| Znamionowe napięcie izolacji (III/3) | 250 V |
| Znamionowe napięcie udarowe (III/3) | 4 kV |
| minimalny odstęp izolacyjny powietrzny - pole niejednorodne (III/3) | 3 mm |
| minimalny odstęp izolacyjny powierzchniowy (III/3) | 3,2 mm |
| Znamionowe napięcie izolacji (III/2) | 320 V |

| | |
|---|---|
| Znamionowe napięcie udarowe (III/2) | 4 kV |
| minimalny odstęp izolacyjny powietrzny - pole niejednorodne (III/2) | 3 mm |
| minimalny odstęp izolacyjny powierzchniowy (III/2) | 3 mm |
| Znamionowe napięcie izolacji (II/2) | 400 V |
| Znamionowe napięcie udarowe (II/2) | 4 kV |
| minimalny odstęp izolacyjny powietrzny - pole niejednorodne (II/2) | 3 mm |
| minimalny odstęp izolacyjny powierzchniowy (II/2) | 3 mm |

## Warunki środowiskowe i żywotność

### Warunki otoczenia

| | |
|---|---|
| Temperatura otoczenia (praca) | -40 °C ... 100 °C (W zależności od krzywej redukcyjnej) |
| Temperatura otoczenia (składowanie/transport) | -40 °C ... 70 °C |
| Względna wilgotność powietrza (składowanie/transport) | 30 % ... 70 % |
| Temperatura otoczenia (montaż) | -5 °C ... 100 °C |

## Rysunki

Otworowanie/geometria płytek lutowniczych

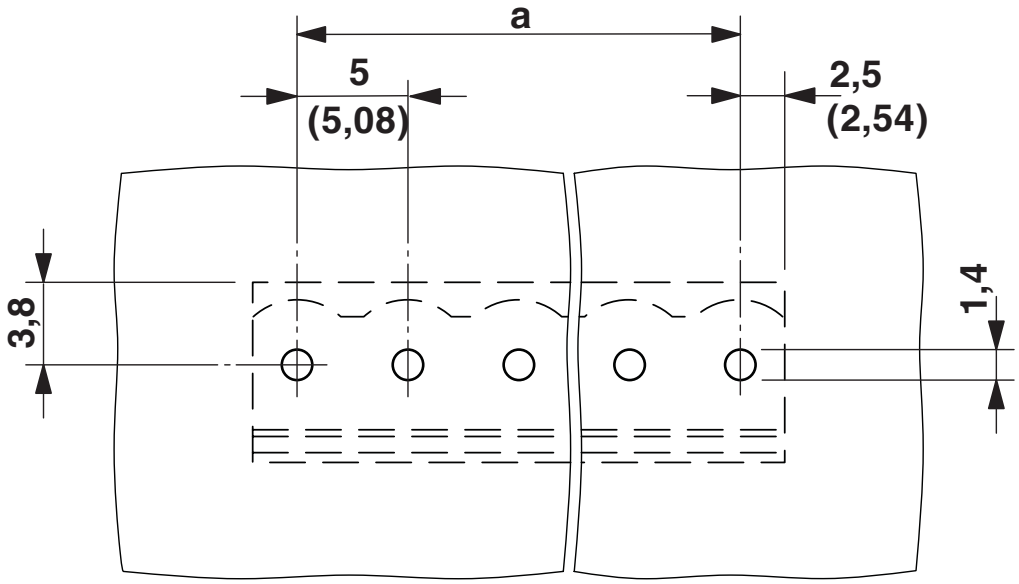


Rysunek wymiarowy

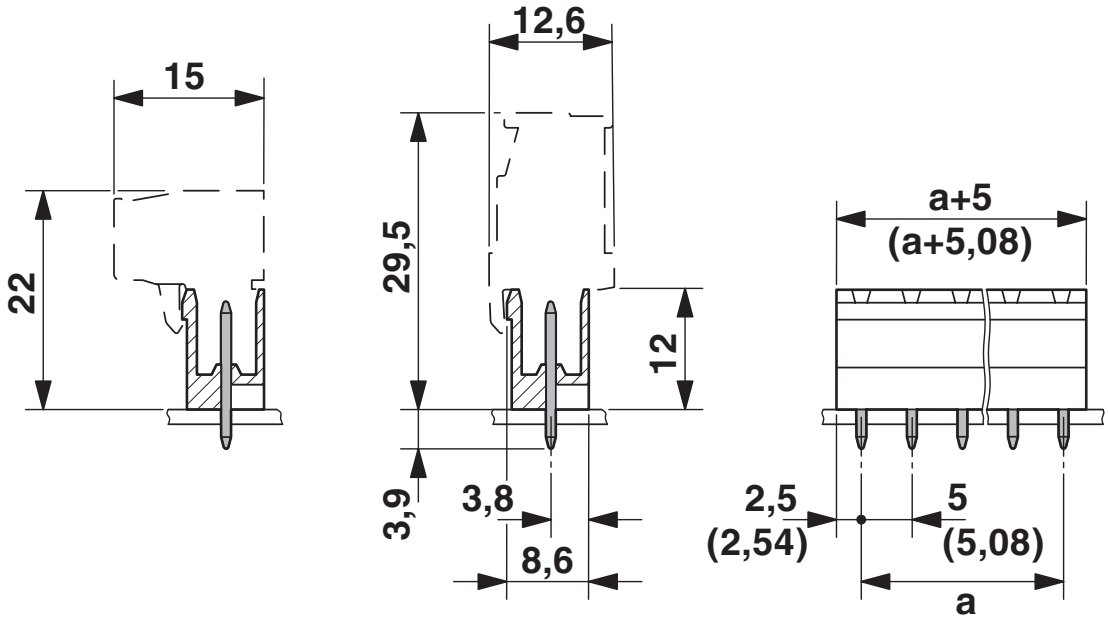

## Dopuszczenia

To download certificates, visit the product detail page: https://www.phoenixcontact.com/pl/produkty/5445779

**IECEE CB Scheme**
ID dopuszczenia: DE1-65479

**cULus Recognized**
ID dopuszczenia: E60425-20071007

| | Napięcie znamionowe $U_N$ | Prąd znamionowy $I_N$ | Przekrój AWG | Przekrój $mm^2$ |
|---|---|---|---|---|
| Usegroup B | | | | |
| | 300 V | 15 A | - | - |

**EAC**
ID dopuszczenia: B.01687

**VDE Gutachten mit Fertigungsüberwachung**
ID dopuszczenia: 40040694

| | Napięcie znamionowe $U_N$ | Prąd znamionowy $I_N$ | Przekrój AWG | Przekrój $mm^2$ |
|---|---|---|---|---|
| | 320 V | 12 A | - | 0,2 - 2,5 |

## Klasyfikacje

### ECLASS

| | |
|---|---|
| ECLASS-11.0 | 27460201 |
| ECLASS-12.0 | 27460201 |
| ECLASS-13.0 | 27460201 |

### ETIM

| | |
|---|---|
| ETIM 8.0 | EC002637 |

### UNSPSC

| | |
|---|---|
| UNSPSC 21.0 | 39121400 |

## Environmental Product Compliance

| | |
|---|---|
| China RoHS | Okres użytkowania zgodnie z przeznaczeniem: nieograniczony = EFUP-e |
| | Brak substancji niebezpiecznych powyżej wartości progowych |

## Akcesoria

### CR-BC-M - Kodujący

5436157

https://www.phoenixcontact.com/pl/produkty/5436157

Konik kodujący

### MSTB-BL - Akcesoria

1755477

https://www.phoenixcontact.com/pl/produkty/1755477

Zaślepka, do wydzielenia przedziałów, wtykany na kołek bieguna, z zielonego tworzywa izolacyjnego

# BCH-500V-13 GN - Obudowa podstawowa płytki drukowanej

5445779

https://www.phoenixcontact.com/pl/produkty/5445779

## SK 5/3,8:FORTL.ZAHLEN - Karta oznaczników

0804183

https://www.phoenixcontact.com/pl/produkty/0804183

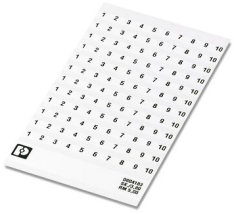

Karta oznaczników, biały, opisany, wzdłuż: kolejne numery 1 ...10, 11 ...20 etc. do 91 ...(99)100, rodzaj montażu: klejenie, do styków o szerokości: 5 mm, wielkość pola opisowego: 5 x 3,8 mm

## SK U/3,8 WH:UNBEDRUCKT - Karta oznaczników

0803906

https://www.phoenixcontact.com/pl/produkty/0803906

Karta oznaczników, Din A4, biały, nieopisane, opisywany przy pomocy: PLOTMARK, CMS-P1-PLOTTER, Systemy drukowania Office, rodzaj montażu: klejenie, do styków o szerokości: 210 mm, wielkość pola opisowego: 186 x 3,8 mm, Ilość pojedynczych tabliczek: 1440

Phoenix Contact 2023 © - Wszelkie prawa zastrzeżone
https://www.phoenixcontact.com

PHOENIX CONTACT Sp. z o.o.
ul. Bierutowska 57-59, Budynek nr 3/A
51-317 Wrocław
71/ 39 80 410
pxcpl@phoenixcontact.pl